SRV Schlagrotor (vertikal)

Typ Rotor / Zuführquerschnitt mm Ø / L1 x W1	Hauptantrieb kW	Leistung[1] t/h atro	Abmessungen[2] m (L x W x H)	Gewicht[2] ca. t
SRV 600 / 300 x 650	55 – 110	1 – 3	1,1 x 1,5 x 1,0	2,3
SRV 800 / 300 x 700	75 – 132	3 – 6	1,7 x 1,3 x 1,2	4,5
SRV 1000 / 700 x 1200	132 – 250	6 – 10	2,6 x 2,6 x 1,6	8,0
SRV 1200 / 850 x 1500	250 – 355	10 – 15	2,7 x 3,1 x 1,8	12,0
SRV 1200 / 850 x 2000	355 – 450	15 – 25	2,7 x 3,6 x 1,8	16,0
SRV 1600 / 850 x 2000	400 – 630	25 – 40	3,2 x 3,6 x 2,4	20,0

1) Abhängig vom Aufgabematerial und der Endmaterialgröße
2) Abmessungen und Gewicht der Grundmaschine ohne Hauptmotor

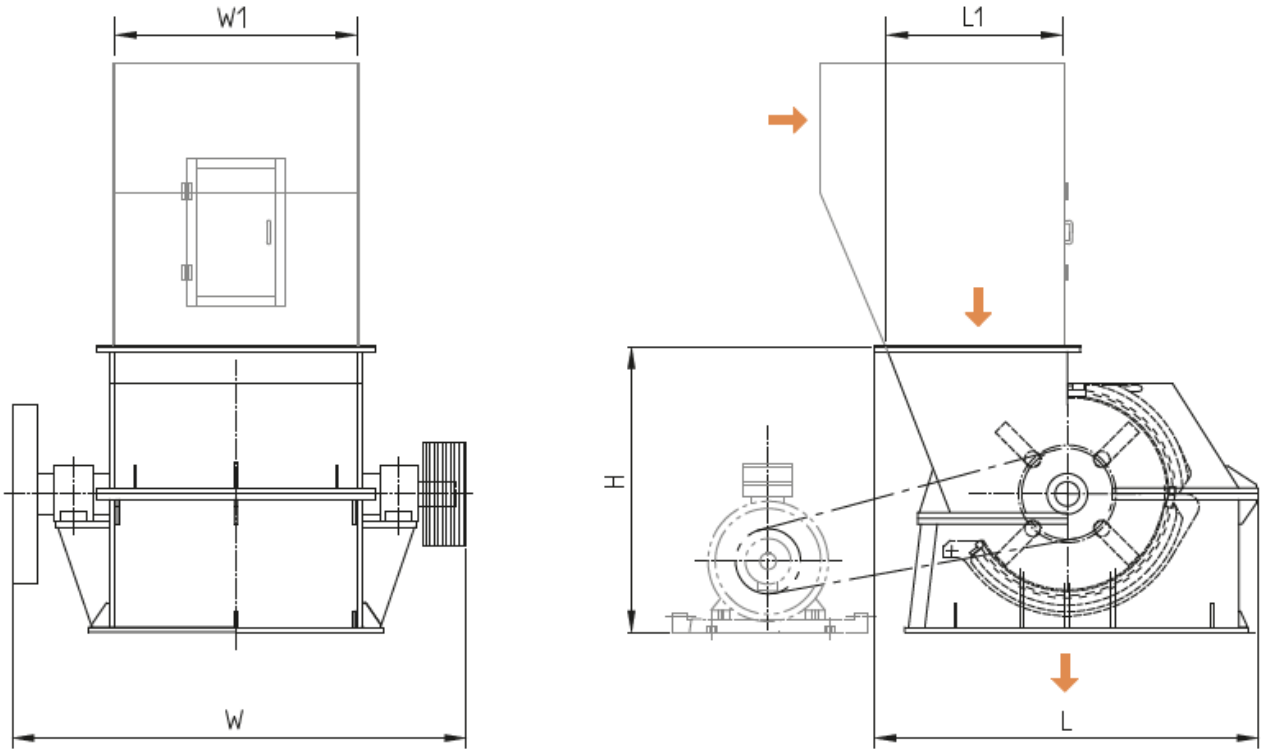

Technische Zeichnung Schlagrotor (vertikal)